ADP25120- Marcatrice a micropunti

Area di marcatura 25x120mm

- ***Maggiore qualità alle velocità più elevate***
- ***Estremamente precisa e affidabile***
- ***Unità di marcatura leggera e compatta***
- ***Semplice da integrare***
- ***TTF, 2D code, archi e loghi***

Il sistema

ADP2560 è un'unità compatta e leggera in grado di marcare in modo permanente diversi materiali, come metalli, alluminio, ferro, ghisa, plastica, ecc., attraverso un sistema pneumatico con meccanismo di ritorno a molla della punta. Le caratteristiche del testo o dell'immagine da marcare sono facilmente impostabili da software, come l'altezza e la larghezza del carattere, la posizione nell'area di marcatura, i parametri di lavoro, ecc. ... . Due assi X ed Y, ciascuno alimentato da un motore, determinano il movimento della punta e la precisione della marcatura nell'area da marcare.

Il sistema è composto da:

- Testa di marcatura con punta e cavo testa-controller
- Controller AC500
- Gruppo filtro
- Cavo di alimentazione

Schema

Protocolli di somunicazione opzionali
(vd pag. 5)

Modalità di lavoro

Punto controllato - Il software in dotazione permette la marcatura di caratteri, (5x7, 11x16, ecc ..), dove per ogni punto della testa si attiva il solenoide che muove il perno. Grazie ad uno specifico parametro operativo, è possibile specificare la densità dei punti da marcare, solitamente espressa in punti/cm. La modalità "punto controllato" è raccomandata per la marcatura di alta qualità e definizione.

Punto vibrato - L'elettrovalvola che controlla il perno è in modalità di lavoro cosiddetta "aperta" durante tutto il processo operativo della marcatura. Inoltre, grazie all'azione combinata di ritorno dell'aria e la molla compressa nella cartuccia, la punta effettua una piccola vibrazione con cui comporre il testo. Il punto vibrato è raccomandato per la marcatura in tempi molto brevi

Testa di marcatura

ADP25120 ha un'area di marcatura di 25x120mm, sui cui lavora mediante un perno che si muove su assi X e Y con alta precisione. Le piastre di otturazione alla base della cartuccia proteggono le parti interne mobili da sporcizia e rifiuti. Sul coperchio sono presenti 4 fori per il montaggio della testa in qualsiasi orientamento.

Marking Head - Technical data

Dimensioni:	199 x 174.5 x 80 mm
Peso:	4 Kg
Area di marcatura:	25 x 120 mm
Alimentazione elettrica:	100 – 240 VAC / 50 – 60 Hz / 2 A
Alimentazione pneumatica:	1 – 8 Bar
Certificazione IP:	IP54 (equipaggiata con cuffia di protezione)
Temperatura d'esercizio:	0 – 50 °C
Temperatura di stoccaggio:	-10 – 59 °C
Umidità:	da 10% a 75% non-condensata
Cartucce disponibili:	DOT3 – DOT6 – DOT12 – VIB3 – VIB4
Punte disponibili:	DOT3 – DOT6 – DOT12 – VIB3 – VIB4 (All Carbide)
Connettività:	AC500 – AC250

Testa di marcatura - Cavo Testa/Controller
Cavo superflessibile per applicazioni in continuo movimento, che connette il controller alla testa di marcatura. Disponibile in diverse lunghezze.

Testa di marcatura - Velocità di marcatura
La velocità dipende da vari fattori, quali l'altezza del carattere, la profondità, la densità dei punti, la qualità desiderata, ecc. ... . Il sistema può marcare fino a 10 caratteri al secondo.

Testa di marcatura - Durata delle punte
La vita media di una punta può dipendere da innumerevoli fattori, quali il materiale del pezzo da marcare e la profondità. Generalmente, ru una durezza di 47 Rockwell, con una profondità minima di 0,127 mm, la punta può effettuare circa 9.000.000 di punti prima di essere ri-affilata.

Testa di marcatura - Rumorosità
Quando il sistema è settato al 50% del livello massimo consentito il livello di rumore raggiunge i 74,6 dB (utilizzando il sistema di misurazione "time weighted average PPROACH che si basa su una esposizione di circa 8 ore consecutive). Il livello di rumore misurato si riferisce a test condotti in condizioni controllate molto simili alla normale operatività della macchina. Condizioni quali il tipo di superficie da marcare, la forma, il materiale e la rigidità del tavolo di lavoro possono alterare i valori misurati.

Testa di marcatura - Vibrazioni
I test di misurazione delle vibrazioni braccio-mano sono effettuati in condizioni controllate molto simili a quelle normali di lavoro della macchina. Di seguito i risultati: marcatura su superficie di acciaio Punta da 3mm MB 0,4m/s T(eav) >24H T(elv) >24H Punta da 6mm MB 0,8m/s T(eav) >24H T(elv) >24H. Superficie in alluminio: Punta da 3mm MB 0,6m/s T(eav) >24H T(elv) >24H Punta da 6mm MB 1,2m/s T(eav) >24H T(elv) >24H. Condizioni come

Testa di marcatura - Disegni tecnici

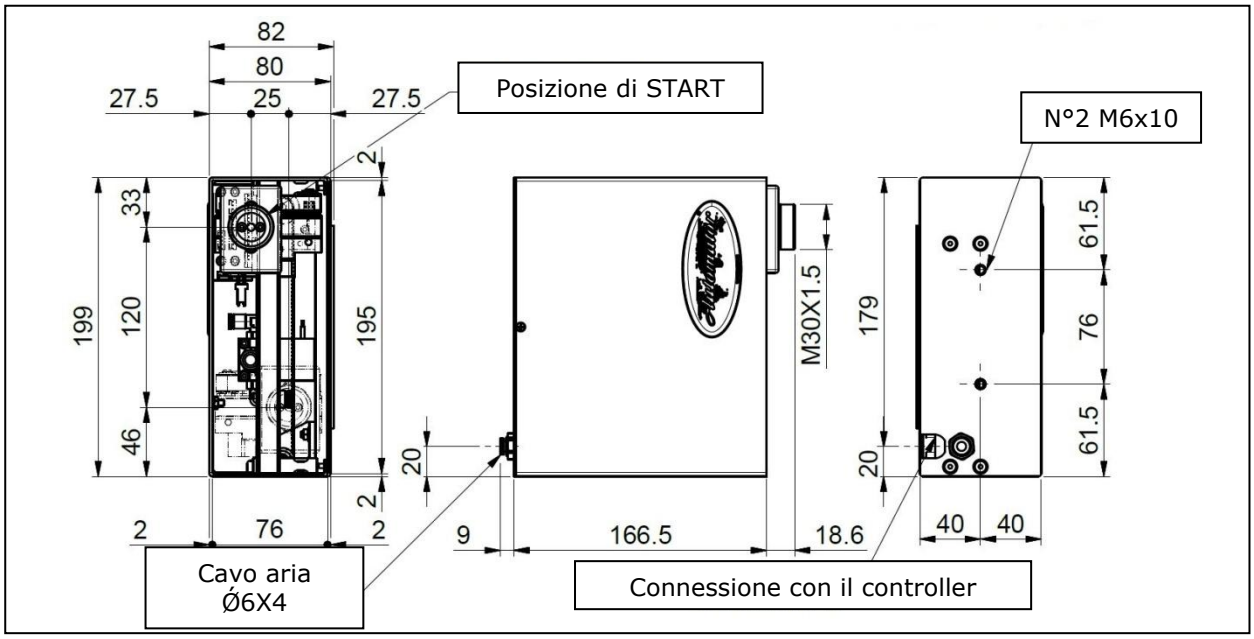

Testa di marcatura - Punte e cartucce

Punto vibrato:	3 mm 4 mm
Punto controllato:	• 3 mm • 3 XL • 3 mm con corsa +20 mm • 6 mm • 6 XL • 12 mm
Cartuccia vibro:	3 mm con molla di ritorno 4 mm con molla di ritorno
Cartuccia punto controllato:	• 3 mm • 3 mm più corsa 20mm • 6 mm • 12 mm

Controller universale AC500

Controller AC500

Controller Universale AC500 adatto a tutte le versioni ADP5090 (integrazione, banco, portatile), con le seguenti caratteristiche: display touch screen a 7", per una facile ed intuitiva navigazione nel programma software, grazie al pennino fornito in dotazione. E' dotato di Porta seriale, Interfaccia Usb e di connettore I/O, posizionati sul retro, il controller è disponibile sia nella versione da banco sia nella versione pannellabile per integrazioni

Controller AC500 - Technical Data

Dimensioni LxWxH (mm):	230x165x110
Peso (kg):	2,3
Materiale:	Resina speciale
Alimentazione elettrica (V):	48Vdc
Alimentazione esterna:	220V 90-230V 50- 60Hz monofase
Umidità (%):	10-79 non condensata
Temperatura di esercizio (C°):	0-45 non condensata
Connettività:	RS232, RS485, Ethernet, Usb, I/O

Controller AC500 - Alimentazione esterna

Alimentazione esterna CE, UL, CSA per connettere il controller alla macchina. L'alimentazione deve essere stabilizzata per lavorare in un ambiente senza campi elettromagnetici. Rispetta le direttive EISA 2007 (Energy and Independence and Security Act)

Controller AC500 - Gruppo filtro

Regolatore di pressione con filtro e separatore di liquidi

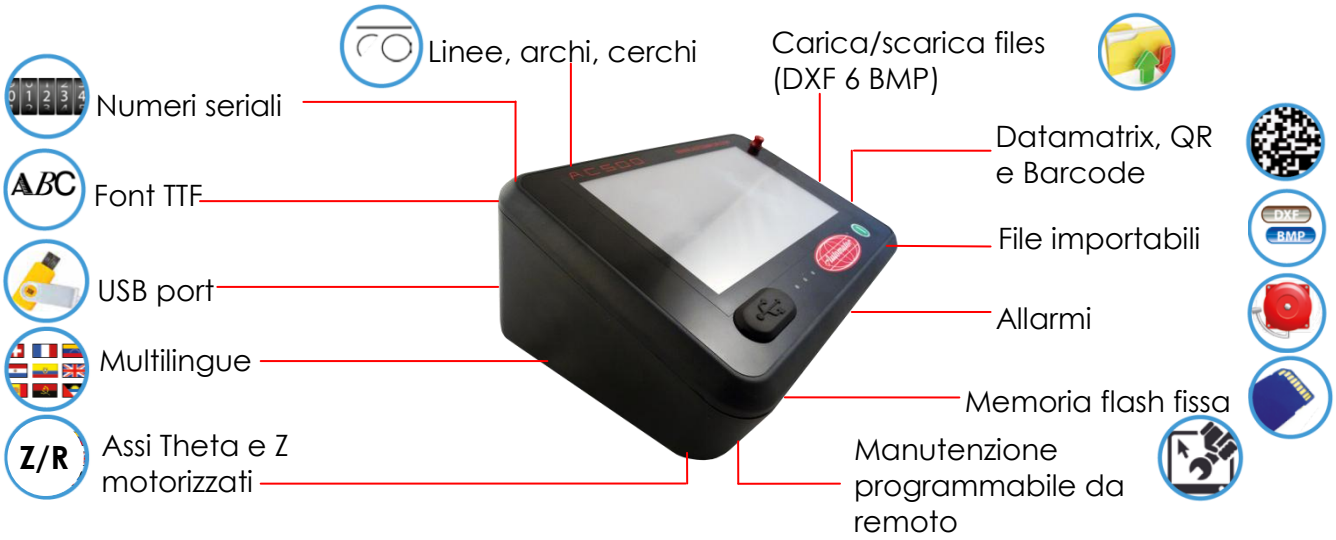

Controller AC500 - Optional

- Lettori 2D e Barcode
- Pedale Start/Stop
- Software generatore di loghi e software

Controller AC500 - Disegni tecnici

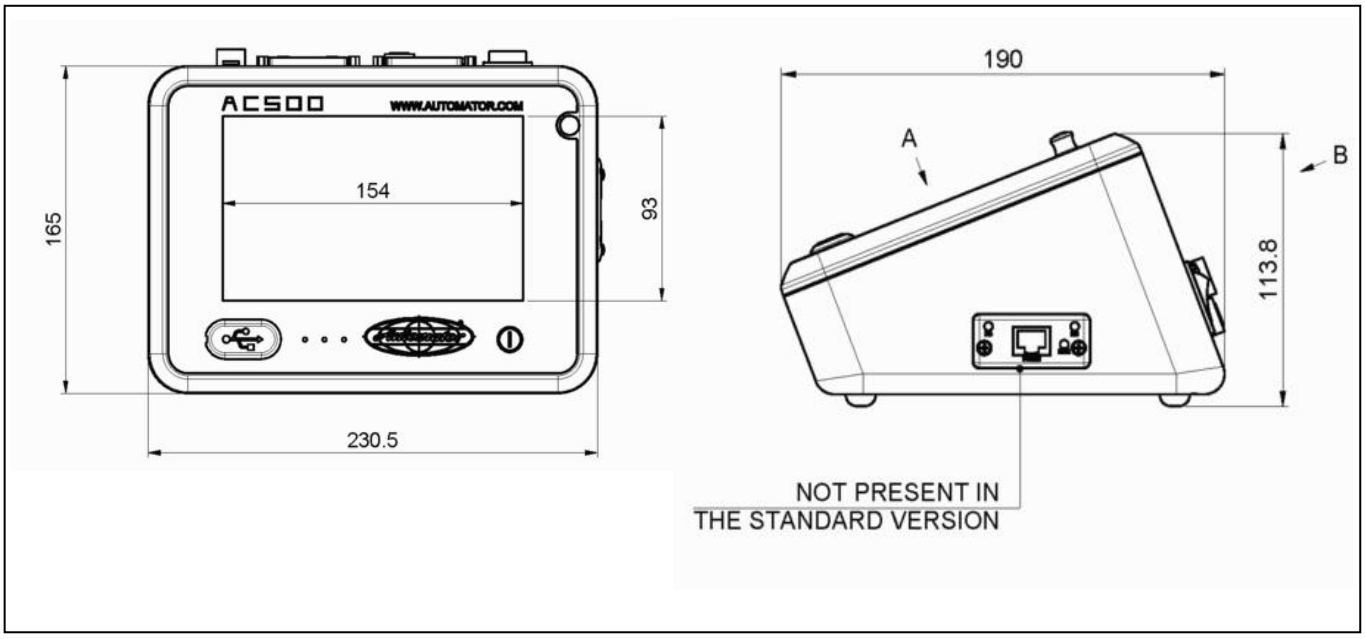

❑ *Software*

Software con interfaccia intuitiva e flessibile, permette una libertà grafica di assoluto pregio. Questo software raccoglie tutte le esigenze di oltre 20 anni di esperienza nel settore della marcatura a punti. Grazie al display grafico touch screen si naviga con facilità e con altrettanta facilità si creano i messaggi da marcare e si impostano i relativi parametri, visualizzando anche il tempo dell'operazione.

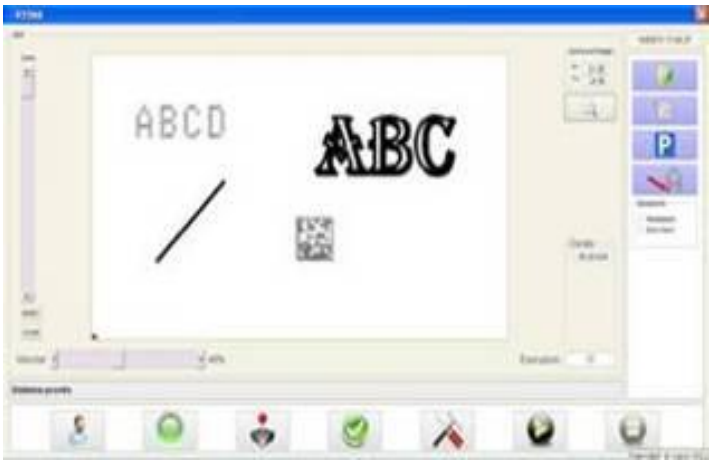

L'anteprima permette di raffigurare esattamente quello che verrà marcato e ogni variazione del messaggio potrà essere istantaneamente visualizzata. Il software prevede la creazione di messaggi con la data in vari formati, testi fissi o variabili, codici, numeri seriali, Datamatrix e loghi. Possibile anche la creazione dei programmi su PC, che

possono essere facilmente trasferiti al Controller AC500 con chiavetta USB o tramite la connessione USB.

Protocolli di comunicazione

Protocolli standard - Protocolli seriali:

- Programmabile
- Esteso - disponibile su RS232/485
  - disponibile su porta Ethernet TCP/IP

Protocolli opzionali - Protocolli industriali Field Bus:

- EIP (Ethernet IP)
- Profibus
- Profinet

(Dettagli tecnici forniti insieme al manuale)

Protocolli addizionali "custom":

- CCLinks
- Blootooth

Configurazioni

Oltre alla configurazione da integrazione, ADP25120 è disponibile anche in versione da banco e portatile

Configurazione da banco

ADP25120 può essere montato stabilmente su una comoda, compatta e versatile struttura da banco. La versione standard vede una base 400x315 mm con 4 piedini regolabili, colonna con volantino per la regolazione manuale dell'altezza e piastra di fissaggio

altezza colonna 500 mm
altre altezze possono essere quotate su richiesta

altezza colonna 800 mm
altezza colonna 900 mm
altezza colonna 1000 mm

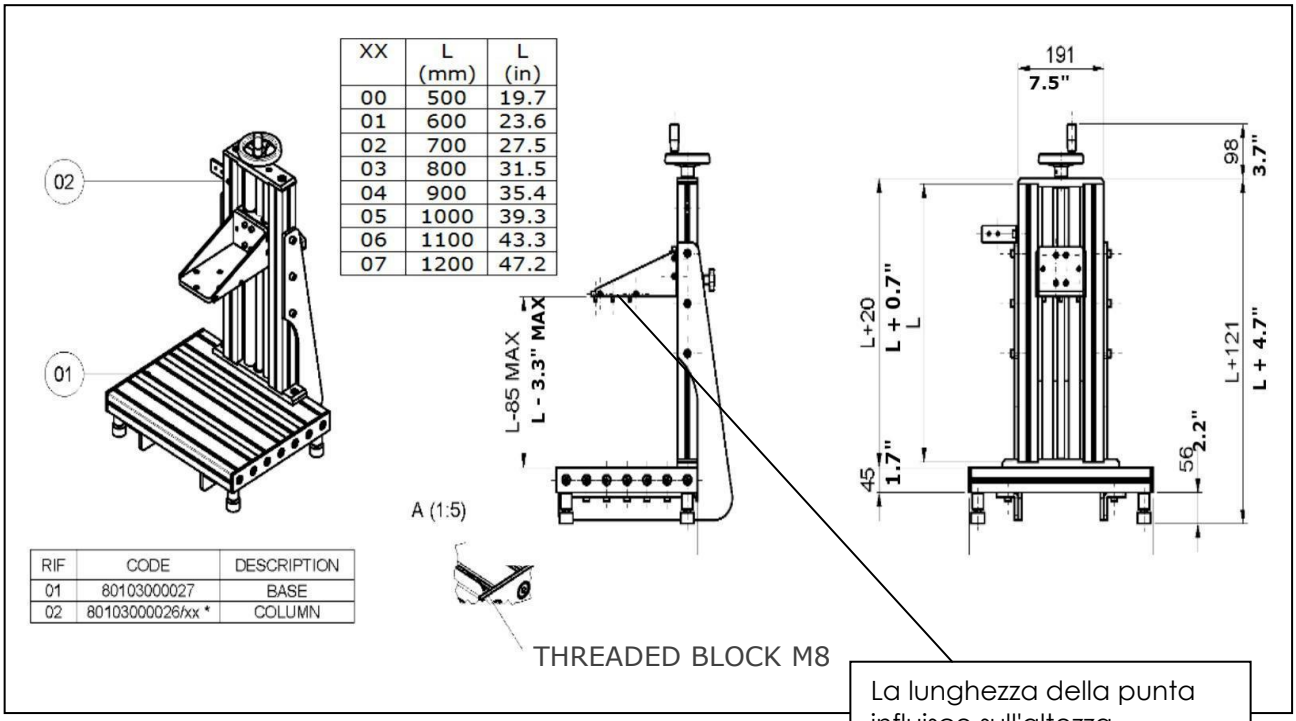

XX	L (mm)	L (in)
00	500	19.7
01	600	23.6
02	700	27.5
03	800	31.5
04	900	35.4
05	1000	39.3
06	1100	43.3
07	1200	47.2

RIF	CODE	DESCRIPTION
01	80103000027	BASE
02	80103000026/xx *	COLUMN

La lunghezza della punta influisce sull'altezza massima del pezzo da marcare::

Configurazione portatile
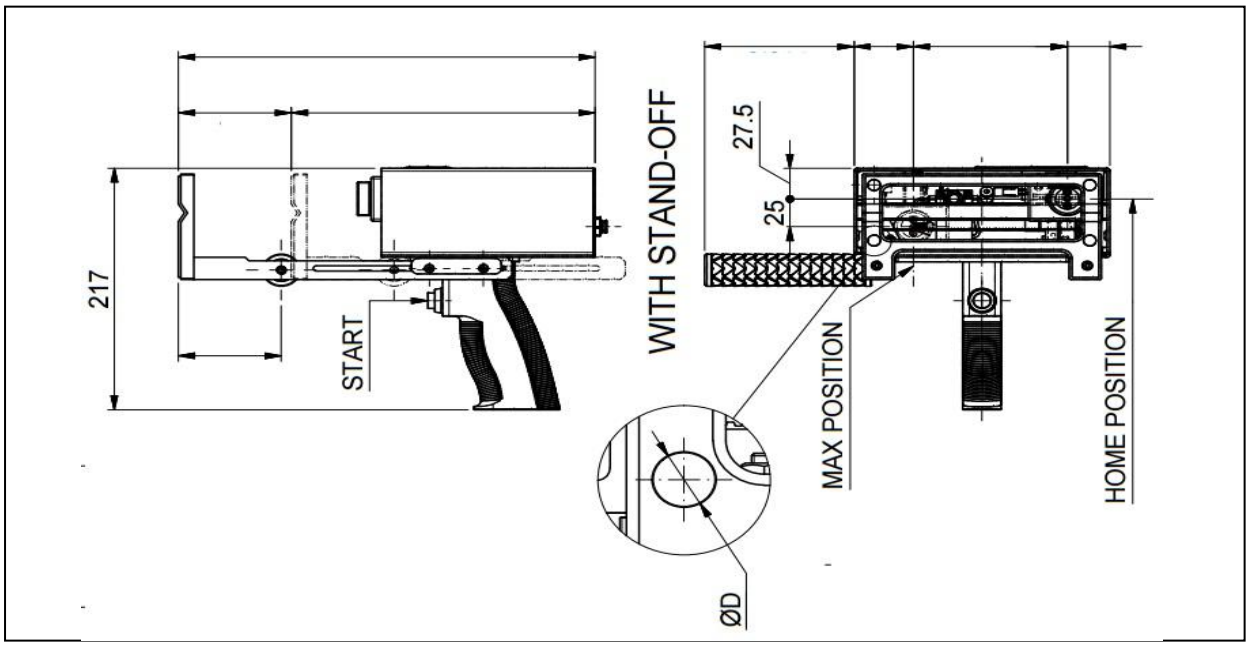
Impugnatura ergonomica dotata di pulsante di START. Peso impugnatura Kg 0,9. Il cavo testa/controller standard è lungo 4 m.